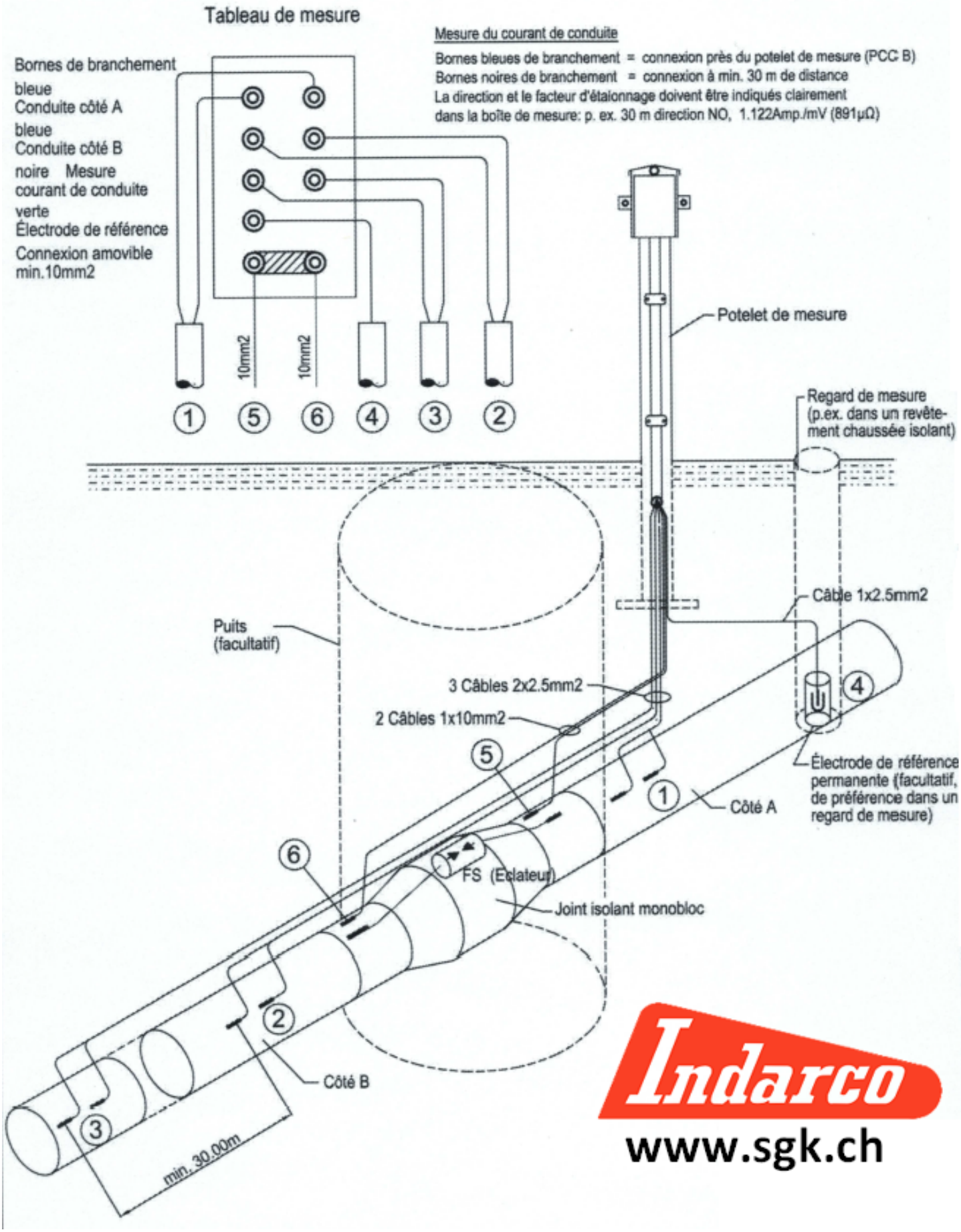
Tableau de mesure
Mesure du courant de conduite
Bornes bleues de branchement = connexion près du potelet de mesure (PCC B)
Bornes noires de branchement = connexion à min. 30 m de distance
La direction et le facteur d'étalonnage doivent être indiqués clairement
dans la boîte de mesure: p. ex. 30 m direction NO, 1.122Amp./mV (891µΩ)
Bornes de branchement
bleue
Conduite côté A
bleue
Conduite côté B
noire Mesure
courant de conduite
verte
Électrode de référence
Connexion amovible
min.10mm2
10mm2
10mm2
1
5
6
4
3
2
Potelet de mesure
Regard de mesure
(p.ex. dans un revête-
ment chaussée isolant)
Câble 1x2.5mm2
Puits
(facultatif)
3 Câbles 2x2.5mm2
2 Câbles 1x10mm2
Électrode de référence
permanente (facultatif,
de préférence dans un
regard de mesure)
Côté A
FS (Eclateur)
Joint isolant monobloc
Côté B
min. 30.00m
Indarco
www.sgk.ch